Brandy Best

Créateur de solutions
pour les **"mini"** endroits...

TOP55

Notice d'emploi

**Avant l'installation ou la première utilisation de cet appareil,
lire attentivement cette notice. La conserver soigneusement par la suite.**

www.brandybest.com

Français

Mesures de sécurité 3
A propos de votre appareil 7
Installation 7
Lieu 7
Placement 8
Mise à niveau du réfrigérateur 8
Installation de l'indicateur de température 8
Nettoyage avant utilisation 8
Avant de brancher, vous devez: 9
Avant d'allumer : 9
Mise en route 9
Mise en route de votre réfrigérateur 9
Ajuster la température 9
Remplacement de la lumière 10
Vérification de la température dans la zone la plus froide 11
Conseils pour conserver la nourriture: 11
Changement de la porte réversible 12
Nettoyage 13
Entretien 14
En cas d'anomalies 14
Conseil pour réduire votre consommation d'énergie 16
Dégrivrage 16
Spécifications techniques 17
Schéma électrique 17
Label énergétique 18
Sécurité 19
Mise au rebut 19
Protection de l'environnement – DIRECTIVE 2012/19/EU 19

Mesures de sécurité

Cet appareil est d'un usage très simple. Nous vous conseillons néanmoins de lire attentivement cette notice d'utilisation car elle contient des informations importantes concernant la sécurité et des instructions de nettoyage. Cet appareil est exclusivement destiné à un usage domestique. Tout autre usage (professionnel) est exclu.
Le fabricant décline toute responsabilité en cas de blessure causée à des personnes ou de dégâts matériels dus à la non-observation des instructions d'entretien et à l'usage inadéquat de l'appareil. Après avoir retiré l'emballage des différentes pièces de l'appareil, vérifiez que celui-ci se trouve en parfait état. Si vous avez des doutes à ce sujet, n'utilisez pas l'appareil et adressez-vous au vendeur ou à un technicien qualifié.
Veillez également à ce que les différents types d'emballage (cartons, sacs en plastique, polystyrène, bandes collantes, liens, etc.) soient hors de portée des enfants, ces éléments comportent un risque potentiel. Avant d'utiliser l'appareil, vérifiez si le courant de votre secteur correspond à celui qui est indiqué sur la plaque signalétique.
Quand vous utilisez cet appareil, veuillez suivre les consignes de sécurité suivantes :
MISE EN GARDE : afin d'éviter tout risque d'incendie, d'électrocution ou de blessure, veillez à toujours suivre les principales consignes de sécurité suivantes quand vous utilisez un appareil électrique.
• Avant l'utilisation de cet appareil, lisez attentivement la notice d'utilisation. Conservez cette notice avec soin.
• Cet appareil peut être utilisé par les enfants âgés de 8 ans et plus et les personnes ayant des capacités physiques, sensorielles ou mentales réduites ou un manque d'expérience et de connaissances si elles ont reçu une supervision ou des instructions concernant l'utilisation de l'appareil de manière sûre et si elles comprennent les dangers. impliqué. Les enfants ne doivent pas jouer avec cet appareil. Le nettoyage et la maintenance par l'utilisateur ne doivent pas être effectués par des enfants sans surveillance.
• Ne pas laissez pas l'appareil sans surveillance lorsqu'il est branché. Enlevez la prise quand vous n'utilisez pas l'appareil ou quand vous le nettoyez.
• Vérifiez régulièrement l'état de votre appareil. N'utilisez pas l'appareil si ce dernier est endommagé.

AVERTISSEMENT: lors du positionnement de l'appareil, assurez-vous que le cordon d'alimentation n'est pas coincé ni endommagé.
• N'utilisez pas l'appareil s'il est tombé, s'il est endommagé, s'il est resté dehors ou s'il est tombé dans l'eau.
• N'immergez jamais cet appareil dans l'eau ou tout autre liquide.
• Ne tirez ou portez pas l'appareil par le cordon d'alimentation, n'utilisez pas le cordon comme poignée, ne coincez pas le fil dans la porte et ne le tirez pas le long des bords ou angles acérés.
• Ne placez pas l'appareil sur le cordon d'alimentation. Ne laissez en aucune façon le cordon s'enrouler ou s'emmêler. Tenez le cordon éloigné des surfaces chaudes.
• Ne retirez pas la prise en tirant sur le cordon. Pour enlever la prise, prenez celle-ci en main et retirez-la prudemment de la prise murale.
• Ne manipulez ni l'appareil, ni la prise avec les mains mouillées.
• Portez une attention particulière à cet appareil et suivez toutes les instructions données dans la notice d'utilisation.
• Utilisez uniquement une rallonge certifiée avec l'ampérage en vigueur dans votre pays. Des rallonges certifiées avec un ampérage inférieur risquent de surchauffer. Veillez à ce que personne ne trébuche sur le cordon ou la prise.
• Gardez cet appareil à l'intérieur et dans un endroit sec.
• Gardez l'appareil à l'écart des sources de chaleur comme les radiateurs, afin d'éviter la déformation des parties en plastique.
• Débranchez toujours le cordon d'alimentation avant de nettoyer l'appareil
• Si le câble d'alimentation est endommagé, il doit être remplacé par le fabricant, son service après-vente ou des personnes de qualification similaire afin d'éviter tout danger.
• Toute réparation doit être effectuée par le service après-vente ou des personnes de qualification similaire.
• N'utilisez pas des accessoires qui ne sont pas recommandés par le fabricant. Ils pourraient endommager l'appareil.
• Cet appareil doit uniquement servir à un usage domestique.
• N'utilisez pas cet appareil à l'extérieur.
• N'utilisez pas l'appareil près de matériaux inflammables.
• N'utilisez pas d'autres accessoires que ceux fournis avec l'appareil.
• La lampe qui se trouve à l'intérieur de l'appareil est utilisée pour éclairer l'appareil. Cette lampe ne convient pas pour l'éclairage d'une pièce.
• MISE EN GARDE : maintenez dégagées les ouvertures de ventilation dans l'enceinte de l'appareil ou dans la structure d'encas-

trement.
• MISE EN GARDE : n'utilisez pas de dispositifs mécaniques ou autres moyens pour accélérer le processus de dégivrage autres que ceux recommandés par le fabriquant.
• MISE EN GARDE : Ne pas utiliser d'appareils électriques à l'intérieur du compartiment de stockage des denrées, à moins qu'ils ne soient du type recommandé par le fabriquant.
• Ne pas stocker dans cet appareil des substances explosives telles que des aérosols contenant des gaz propulseurs inflammables.
• Il est impératif que votre appareil soit branché sur une installation munie d'un réseau électrique protégé par un disjoncteur ainsi que d'un différentiel adapté conformément aux règles d'installation.
• Le circuit électrique de votre appareil doit être isolé.
• La tension pour ce produit doit être de 220-240V,50Hz.
• Les enfants de 3 à 8 ans sont autorisés de charger et décharger le réfrigérateur.
Pour éviter la contamination des aliments, veuillez respecter les instructions suivantes:
• Ouvrir la porte pendant de longue période peut augmenter significativement la température à l'intérieur de l'appareil.
• Nettoyez régulièrement les surfaces en contact avec la nourriture et l'accessibilité du système de drainage.
• L'usage de compartiments fermés pour la viande et le poisson est souhaitable, ils ne doivent pas être en contact avec d'autres aliments
• Si le réfrigérateur est vide pour une longue periode, éteignez le, dégrivez-le, nettoyez-le, sèchez-le et laissez-le ouvert pour prévenir l'évolution des bactéries à l'intéreur.
• Nettoyer les récipients d'eau s'ils n'ont pas été utilisés pendant 48 h; bien rincer le systèmede distribution raccordé à un réseau de distribution d'eau si de l'eau n'a pas été prélevée pendant 5 jours.
• Les compartiments «deux étoiles» pour denrées congelées conviennent pour stocker des aliments précongelés, stocker ou fabriquer de la crème glacée et des cubes de glace.
• Les compartiments «une, deux et trois étoiles» ne conviennent pas pour la congélation des denrées alimentaires fraîches.
• MISE EN GARDE : N'abîmez pas le circuit réfrigérant.
• AVERTISSEMENT: Ne placez pas plusieurs prises de courant portables ou blocs d'alimentation portables à l'arrière de l'appareil.
• Cet appareil est destiné à être utilisé dans des applications domestiques et analogues telles que :

- Les coins cuisines réservés au personnel des

magasins, bureaux et autres environnements professionnels ;
- Les fermes et l'utilisation par les clients des hôtels, motels et autres environnements à caractère résidentiel ;
- Les environnements de type chambres d'hôtes;
-La restauration et autres applications similaires hormis la vente au détail.

En ce qui concerne les informations pour l'installation, la manipulation, l'entretien et la mise au rebut de l'appareil, référez-vous au paragraphe ci-après de la notice.
En ce qui concerne la méthode de remplacement des lampes d'éclairage, merci de vous reporter au paragraphe ci-dessous du manuel.

ATTENTION : Risque de feu / Matériel inflammable

A propos de votre appareil

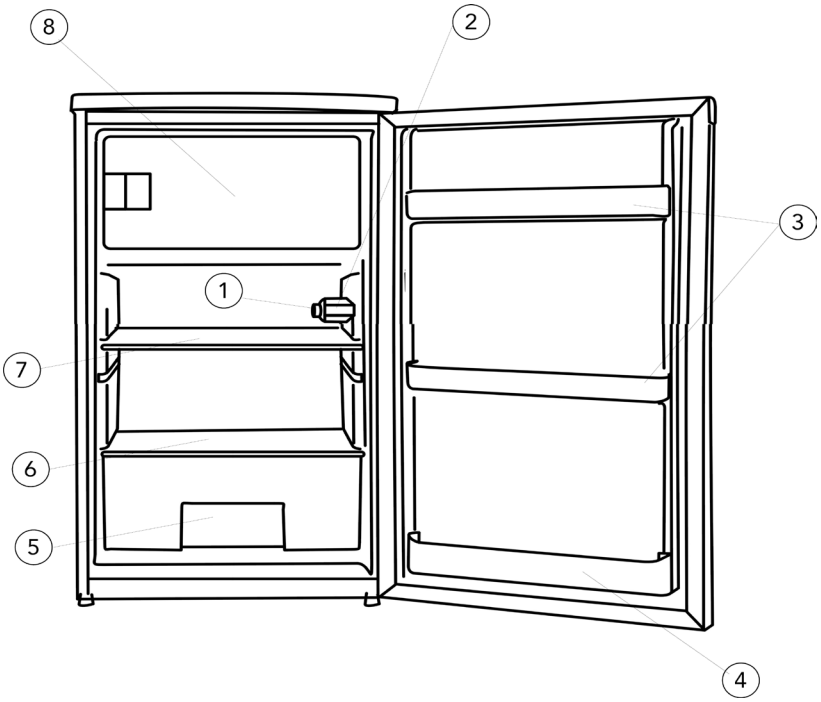

1- Bouton de réglage de température	5- Bac à légumes
2- Lampe	6- Clayette du bac à legumes
3- Bac de contreporte	7- Clayette ajustable
4- Range bouteilles	8- Porte du congélateur

Avant utilisation
Veuillez lire ces instructions attentivement avant d'utiliser votre réfrigérateur.
Celui-ci est destiné à une utilisation domestique et à être installé à l'intérieur.

Installation

Lieu

Lorsque vous choisissez le lieu d'installation de votre réfrigérateur, vous devez vous assurer que le sol est plat et ferme, et que la pièce est bien ventilée avec une température entre 16 et 32°C. Evitez de l'installer à côté d'une source de chaleur, comme une cuisinière, une chaudière ou un radiateur, etc…
Évitez aussi les lieux soumis à la lumière directe du soleil.
Si vous placez votre réfrigérateur dans une annexe ou un garage, assurez-vous que l'endroit ne soit pas humide car de la condensation pourrait apparaître sur celui-ci.
Votre appareil doit être installé de façon à avoir un espace libre de 10cm à l'arrière et de 2cm de chaque côté.
La porte du réfrigérateur est réversible et peut s'ouvrir à droite ou à gauche, en fonction de la localisation choisie.
Ne recouvrez jamais l'appareil d'un drap ou d'une couverture.

Placement

Positionnez l'appareil en face de l'endroit désiré et faites le glisser doucement vers sa position.

Deux personnes sont nécessaires pour bouger l'appareil.

Mise à niveau du réfrigérateur

Une fois le appareil à sa place définitive, assurez-vous de sa mise à niveau. Pour cela, l'ajustement peut se faire à l'aide des deux pieds de réglage à l'avant du appareil.

Si celui-ci n'est pas à niveau, l'alignement des portes et des joints magnétiques en sera affecté.

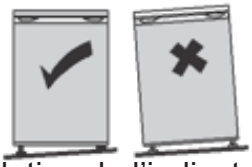

Installation de l'indicateur de température

Pour vous aider à bien régler votre réfrigérateur, celui-ci est équipé d'un indicateur de température qui permettra de contrôler la température moyenne dans la zone la plus froide.

Pour installer l'indicateur de température, veuillez respecter les indications selon les schémas ci-dessous.

ATTENTION : cet indicateur est prévu pour fonctionner uniquement avec votre réfrigérateur, veillez à ne pas l'utiliser dans un autre réfrigérateur (en effet, la zone la plus froide n'est pas identique), ou pour toute autre utilisation.

INDICATEUR DE TEMPERATURE : ZONE LA PLUS FROIDE DE VOTRE REFRIGERATEUR.
Pour bien positionner l'indicateur de température (OK) + l'indicateur de zone froide (ce nouvel autocollant combine les deux), veillez à ce que la surface de la paroi soit parfaitement propre et sèche.

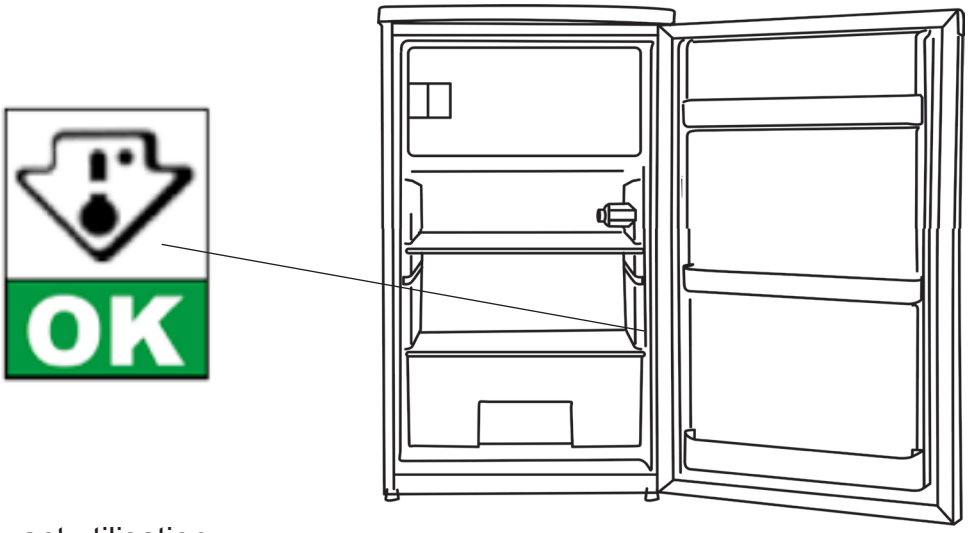

Nettoyage avant utilisation

Essuyez l'intérieur de l'appareil avec une solution douce de bicarbonate de soude. Ensuite, rincez à l'eau chaude en utilisant une éponge ou un linge préalablement essoré.
Essuyez complètement l'appareil jusqu'à ce qu'il ne reste plus d'eau avant de replacer les clayettes et les tiroirs. Vous pouvez nettoyer l'extérieur avec un savon doux.

Avant de brancher, vous devez:

Vérifiez que la prise soit compatible avec le câble d'alimentation de l'appareil. Si ce n'est pas le cas, contactez un technicien spécialiste pour l'assistance.

ATTENTION : CET APPAREIL DOIT ETRE MIS A LA TERRE

Avant d'allumer :

NE BRANCHEZ PAS LE REFRIGERATEUR APRES L'AVOIR DEPLACE, LAISSEZ-LE POSER 24 HEURES MINIMUM.
Le liquide de refroidissement a en effet besoin de rester au repos avant le premier allumage.

Avant de placer de la nourriture dans votre réfrigérateur, laissez-le en marche pendant 24 heures pour s'assurer de son bon fonctionnement et pour lui permettre d'atteindre la bonne température.

Mise en route

Avant de placer des boissons dans votre appareil, laissez-le en marche pendant 24 heures pour s'assurer de son bon fonctionnement et pour lui permettre d'atteindre la bonne température.

Mise en route de votre réfrigérateur

1. Avant de brancher le réfrigérateur, vérifiez que le thermostat soit sur la position 0. Il est situé sur la droite à l'intérieur de l'appareil.

2. Ensuite tournez la molette du thermostat dans la position désirée. Sachez que plus le nombre est élevé, plus la température à l'intérieur du réfrigérateur sera froide.

3. Attendre 24 heures avant de placer de la nourriture dans le réfrigérateur, afin que le celui-ci descende à la température choisie.

NOTE: Ne pas stocker dans l'appareil des gaz ou liquides inflammables.

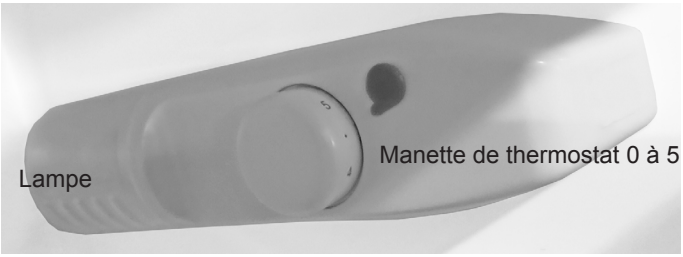

Ajuster la température

La température intérieure de votre réfrigérateur est commandée par le thermostat. Il y a 5 positions.
La position 5 rend le réfrigérateur plus froid. La position 1 le rend moins froid et la position 0 est pour l'éteindre.
La position recommandée pour l'appareil est entre la position 1 et 4 suivant l'environnement.
Le réfrigérateur peut ne pas fonctionner à la température correcte s'il est dans une chambre particulièrement chaude ou froide ou si vous ouvrez les portes trop souvent.

Remplacement de la lumière

Si la lumière ne fonctionne plus, vérifiez tout d'abord que l'ampoule soit bien vissée. SI c'est le cas et que la lumière ne fonctionne pas, il faut remplacer l'ampoule par une nouvelle d'une puissance de 10 watts maximum.

- Débranchez l'appareil.
- Ouvrez le couvercle de l'ampoule (1).
- Dévissez l'ampoule défectueuse dans le sens inverse des aiguilles d'une montre.
- Vissez la nouvelle ampoule à la place.
- Paramètre de la lumière : 220-240V ~, MAW 10W

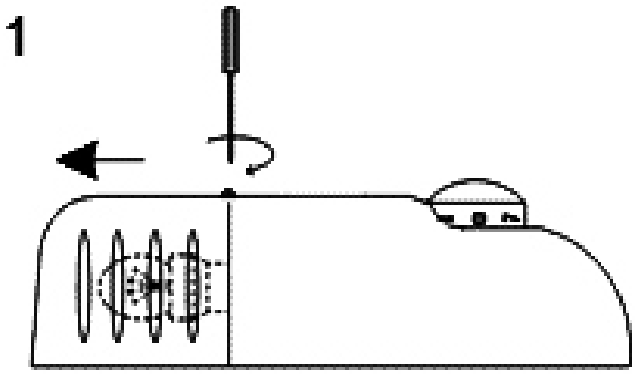

Vérification de la température dans la zone la plus froide

Grâce à l'indicateur de température, vous pourrez vérifier régulièrement que la température de la zone la plus froide est correcte. En effet, la température à l'intérieur du réfrigérateur est fonction de plusieurs facteurs tels que la température ambiante du local, la quantité de denrées stockées, la fréquence d'ouverture de la porte. Prenez ces facteurs en considération lors du réglage de l'appareil.
Lorsque l'indicateur indique « OK », cela signifie que votre thermostat est bien réglé, et que la température intérieure est correcte.
Si la couleur de l'indicateur est blanche, cela signifie que la température est trop élevée, il faut dans ce cas augmenter le réglage du thermostat et attendre 12 heures pour effectuer un nouveau contrôle visuel de l'indicateur.
Après chargement ou ouverture de la porte, il est possible que l'indicateur devienne blanc au bout de quelques instants.

A chaque modification du thermostat, attendez la stabilisation de la température à l'intérieur de l'appareil avant de procéder si nécessaire, à un nouveau réglage. Ne modifiez la position du thermostat que progressivement et attendez au moins 12 heures avant de procéder à une nouvelle vérification et à une éventuelle modification.

REMARQUES : Après chargement de l'appareil avec des denrées fraîches ou après ouvertures répétées (ou ouverture prolongée) de la porte, il est normal que l'inscription « OK » n'apparaisse pas dans l'indicateur de température. Attendez au moins 12 heures avant de réajuster le thermostat.

Conseils pour conserver la nourriture:

Prenez soin de la viande et du poisson

Des viandes cuites doivent toujours être stockées sur une étagère au-dessus des viandes crues pour éviter le transfert bactérien. Conservez les viandes crues dans un plat assez grand pour récupérer les jus et le couvrir d'un film

Laisser de l'espace autour de la nourriture, cela permettra à l'air froid de circuler dans le réfrigérateur. Enveloppez la nourriture, pour empêcher le transfert des saveurs et son dessèchement, les nourritures doivent toujours être emballées séparément. Les fruits et les légumes n'ont pas besoin d'être enveloppés. Laissez la nourriture précuite refroidir correctement avant de la placer dans le réfrigérateur.

Fermez la porte pour empêcher l'air froid de s'échapper, limitez le nombre de fois où vous ouvrez la porte. A votre retour de shopping, triez les aliments que vous allez mettre dans votre réfrigérateur pendant que la porte est fermée.

NOTE: Ne pas stocker dans l'appareil des gaz ou liquides inflammables.

Changement de la porte réversible

La porte peut être ouverte de gauche à droite ou de droite à gauche.
Pour cela il est possible de changer le sens d‘ouverture en changeant les charnières de coté.
IMPORTANT: Lors que vous procédez au démontage des élements de la porte, il est indispensable de conserver tout les éléments ou acessoires car ils vous reserviront au remontage pour l‘ouverture dans le sens opposé.

1. Retirez le cache-vis sur le dessus du réfrigérateur et les vis, puis retirez le top .

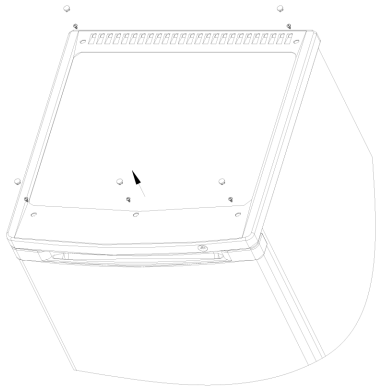

2. Retournez le top, retirez les vis. Récupérez la charnière sur le côté gauche du top et utilisez les vis pour l‘assembler du côté droit.

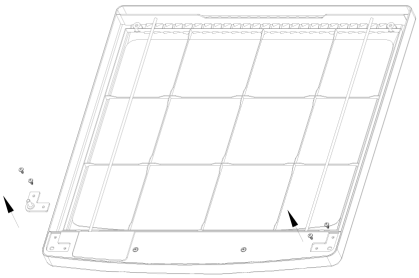

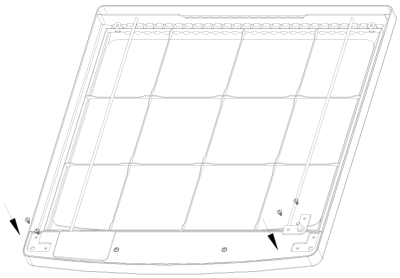

3. Enlevez la porte. Enlevez le manchon et le cache du haut de la porte pour les replacer en sens inverse.

4. Retirez le pied réglable du bas de l‘appareil. Retirez les vis et la charnière de gauche et retirez le pied avant de gauche.

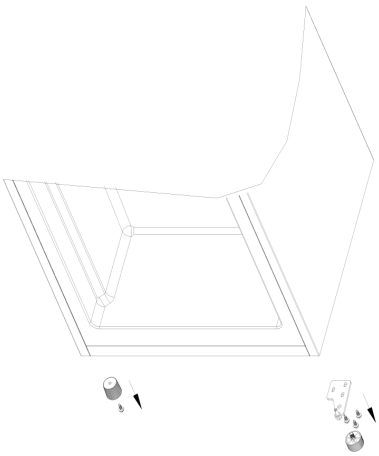

5. Retirez l‘écrou de la charnière inférieure, retirez l‘écrou et la rondelle avec l‘axe.Ensuite, retournez la charnière inférieure. Utilisez l‘écrou et la rondelle pour fixer l‘axe.

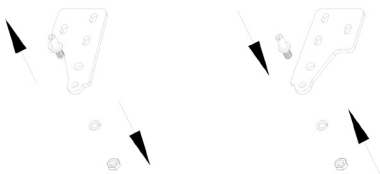

5. À l’aide des vis remontez la charnière inférieure à droite et le pied réglable. idem pour assembler le pied avant à gauche.

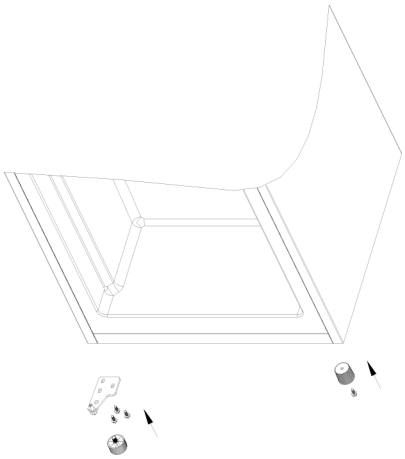

7. Assemblez la porte et le top. Fixez le top à l’aide des vis et replacez les caches trous.

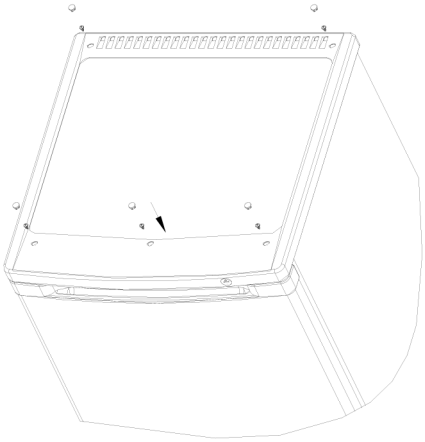

Nettoyage

L’appareil doit être nettoyé et entretenu très régulièrement.
Lors de l’entretien, vérifiez que la prise soit retirée.

Nettoyage de l’extérieur du appareil :
Vous pouvez utiliser du savon pour nettoyer l’extérieur de l’appareil. Cependant, assurez-vous que la porte soit bien fermée pour éviter le contact entre le produit et le joint ou avec l’intérieur de l’appareil. Vous pouvez aussi juste utiliser un chiffon humide.

Nettoyage de l’intérieur de l’appareil :
Vous pouvez nettoyer l’intérieur de votre appareil avec une solution douce de bicarbonate de soude. Puis rincez à l’eau chaude en utilisant une éponge à essorer. Essuyez ensuite afin d’enlever toute trace d’humidité.

Faites attention à l’entretien des joints en caoutchouc des portes. Ils doivent toujours être propres afin d’éviter les moisissures.

NOTE: N’utilisez pas de diluant, d’essence, d’alcool, de kérosène, de détergent abrasif, de poudre à lessiver, d’acide, de produit chimique, etc. afin de ne pas abîmer les plastiques. Il est interdit d’asperger directement l’appareil avec de l’eau. Cela provoquerait de la rouille.

Entretien

- Si le câble d'alimentation est endommagé, il doit être remplacé par le fabriquant, son service après vente ou des personnes de qualification.

- Ne placez pas votre à proximité d'une source de chaleur (par ex. radiateur). Evitez également la lumière directe du soleil sur l'appareil.

- Attention – Ne couvrez et ne bloquez pas la ventilation ou les grilles de votre appareil.

Service :Réparations et entretiens de l'appareil doivent être faits par un technicien autorisé et agréé.

En cas d'anomalies

Types d'anomalies	Solutions proposées
Votre appareil ne fonctionne pas.	Vérifiez que votre appareil soit allumé. Vérifiez que le courant ne soit pas coupé et la prise que vous avez choisie pour brancher votre appareil fonctionne bien (branchez un autre appareil pour la tester par exemple). Vérifiez le fusible de votre circuit électrique. Vérifiez que le voltage soit correct pour le fonctionement du produit. Vérifiez que votre prise de courant soit dans un état parfait, qu'elle ne soit pas cassée et bien connectée.
La température à l'intérieur de votre réfrigérateur n'est pas assez froide	Vérifiez que le thermostat ne soit pas réglé trop haut. Limitez les ouvertures et fermetures de porte intenpestives. Ne remplissez pas trop votre appareil, car il faudra beaucoup de temps avant que la température se stabilise à sa valeur initiale. Vérifiez que votre appareil ne soit pas placé dans un environnement supérieur à ses limites. Veillez à ce que la porte soit bien fermée. Vérifiez que votre joint de porte ne soit endommagé. Veillez à ce que votre appareil ne soit pas confiné dans un espace fermé,et qu'il y a une bonne circulation d'air autour.
La température à l'intérieur de votre réfrigérateur est trop froide	Vérifiez que le thermostat ne soit pas réglé trop bas. La position la plus basse de votre thermostat ne sert qu'a mettre votre appareil à température lors que vous chargez votre appareil de nourriture ou lors de la mise en route. Elle ne doit pas être mise plus de 2 heures. (sinon la température pourrait descendre en dessous de 0°C et le compresseur fonctionnera sans arrêt.
Il y a de l'humidité qui se forme à l'intérieur et à l'extérieur de l'appareil.	Les conditions atmosphériques peuvent causer de la condensation autour et dans l'appareil. Les aliments chauds mis dans le réfrigérateur sans être refroidis peuvent causer de la condensation sur le mur de froid et causer du givre. Limitez les ouvertures et fermetures de porte intempestives.

Types d'anomalies	Solutions proposés
Si vous constatez une odeur à l'intérieur de votre appareil	Vérifiez que les aliments soient bien emballés. Vérifiez qu'il n'y ai pas d'aliments périmés. Si c'est le cas retirez-les. Vérifiez que les clayettes et tiroirs ne soient pas salis pas de quelconques liquides (lait, sang, eau..) Nettoyez très régulièrement l'interieur de votre appareil.
La porte ne se ferme pas correctement	Vérifiez que rien n'obstrue sa fermeture. Vérifiez que les clayettes ainsi que les bacs de la contre-porte soient bien placés ou bien ajustés. Vérifiez que le joint de porte ne soit pas déformé. Vérifiez que l'appareil soit bien à niveau.
Si vous entendez du bruit venantde votre appareil	Vérifiez que votre appareil soit bien stable. Vérifiez que l'appareil ne soit pas totalement contre un autre appareil ou une paroi. Il se peut que votre appareil fasse des bruits de cascade ou d'écoulement, il s'agit du gaz qui circule dans le circuit de refroidissement. C'est le son normal généré par le fonctionnement du produit. Egalement lors des cycles de froid le compresseur génère un ronronnement lors de son fonctionnement. Lors de la mise en froid du produit des bruits de craquement peuvent survenir qui sont dus à la contraction de matériaux, ceux-ci sont normaux.
La porte ne veux pas s'ouvrir	Si la porte vient d'être ouverte, laissez-la quelques minutes afin que la pression d'air s'égalise avant d'essayer à nouveau.
Le compresseur tourne continuellement	Vérifiez que le thermostat ne soit pas réglé trop bas. Vérifiez que la porte soit bien fermée, que rien ne vienne l'obstruer. Vérifiez que le joint de porte ne soit pas endomagé, mal positionné ou sale. Vérifiez que vous n'avez pas trop chargé votre réfrigérateur avec des produits chauds ou qui n'auraient pas totalement refroidi. Vérifiez que votre appareil ne soit pas placé dans un environnement supérieur à 30°C
Votre appareil dégage de la chaleur	L'arrière de votre réfrigérateur peut-être chaud, ceci est du au transfert de chaleur lors que le compresseur est en fonctionnement (pour faire du froid, il faut produire du chaud).

Conseil pour réduire votre consommation d'énergie

Veillez à ce que l'appareil ne se trouve pas à proximité d'une source de chaleur.

Placez l'appareil dans un endroit sec, bien ventilé et qui ne soit pas en contact direct avec la lumière du soleil.

Il est toujours recommandé d'emballer la nourriture avant de la ranger dans le réfrigérateur.

La nourriture et les boissons chaudes doivent d'abord être refroidies à température ambiante avant d'être placéés dans le réfrigérateur.

Veillez à conserver un espace minimum entre les différents produits quand vous les rangez dans le réfrigérateur pour permettre une bonne circulation de l'air.

Une ouverture prolongée ou trop fréquente de la porte peut occasionner une élévation de la température à l'intérieur du réfrigérateur. Ainsi, la porte doit être fermée directement après utilisation.

Veillez à ce que le joint d'étanchéité de la porte soit correctement positionné et veillez à ce que les orifices de ventilation de l'appareil ne soient pas obstrués.

Ne laissez pas des aliments congelés dégeler avec la température ambiante. Vous pouvez décongeler des aliments en les plaçant dans le réfrigérateur de façon à ce que la décongélation soit progressive.

Faites attention à ne pas décongeler les aliments au-dessus d'autres aliments.

Si la couche de gel devient trop épaisse, cela peut affecter les performances du réfrigérateur. Quand l'épaisseur de la couche de gel est supérieure à 5mm, l'appareil doit être décongelé.

L'agencement des différents compartiments, clayettes et étagères est déjà dans la position optimale.

Dégrivrage

Lorsque le réfrigérateur fonctionne longtemps, la surface interne du congélateur est recouverte d'une couche de givre.

Cela peut augmenter la consommation d'électricité et diminuer l'effet de la réfrigération.

Il est important de décongeler votre congélateur une fois par mois.

Lors du dégivrage, couper le courant, ouvrir la porte et déplacer les aliments congelés dans un endroit frais.

Utilisez une spatule en plastique pour enlever le givre.

Enlevez ensuite le givre ainsi décollé et essuyez l'intérieur de votre congélateur avec un chiffon doux et sec.

Remarques: N'utilisez jamais d'outils métalliques pour dégivrer votre congélateur, car cela pourrait l'endommager.

Spécifications techniques

Modèle	TOP55WHITE
Voltage (V)	220 - 240
Fréquence (Hz)	50
Courant (A)	0,8
Classe énergétique	F
Capacité totale nette (litre)	118
Capacité nette du réfrigérateur (litre)	106
Capacité nette du congélateur (litre)	12
Poids net (kg)	28
Taux de décibels (dB)	41
Consommation énergétique (kWh/an)	170
Puissance lampe (W)	10
Classe climatique	N,ST
Catégorie de produit	1
Dimensions nettes (cm) (HxLxP)	86x54.5x58.5
Gaz pour la mousse isolante	C5H10
Réfrigérant	R600a (26g)

*En fonction des séries et des pays de distribution, le constructeur se réserve le droit de modifier certaines caractéristiques

Schéma électrique

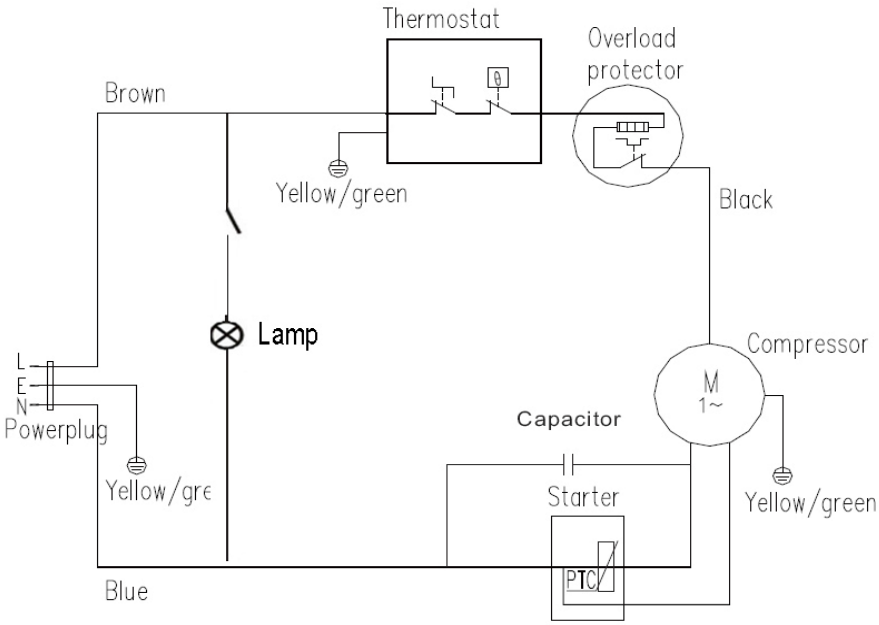

C* : The capacitor is optional according to different compressor model

Label énergétique

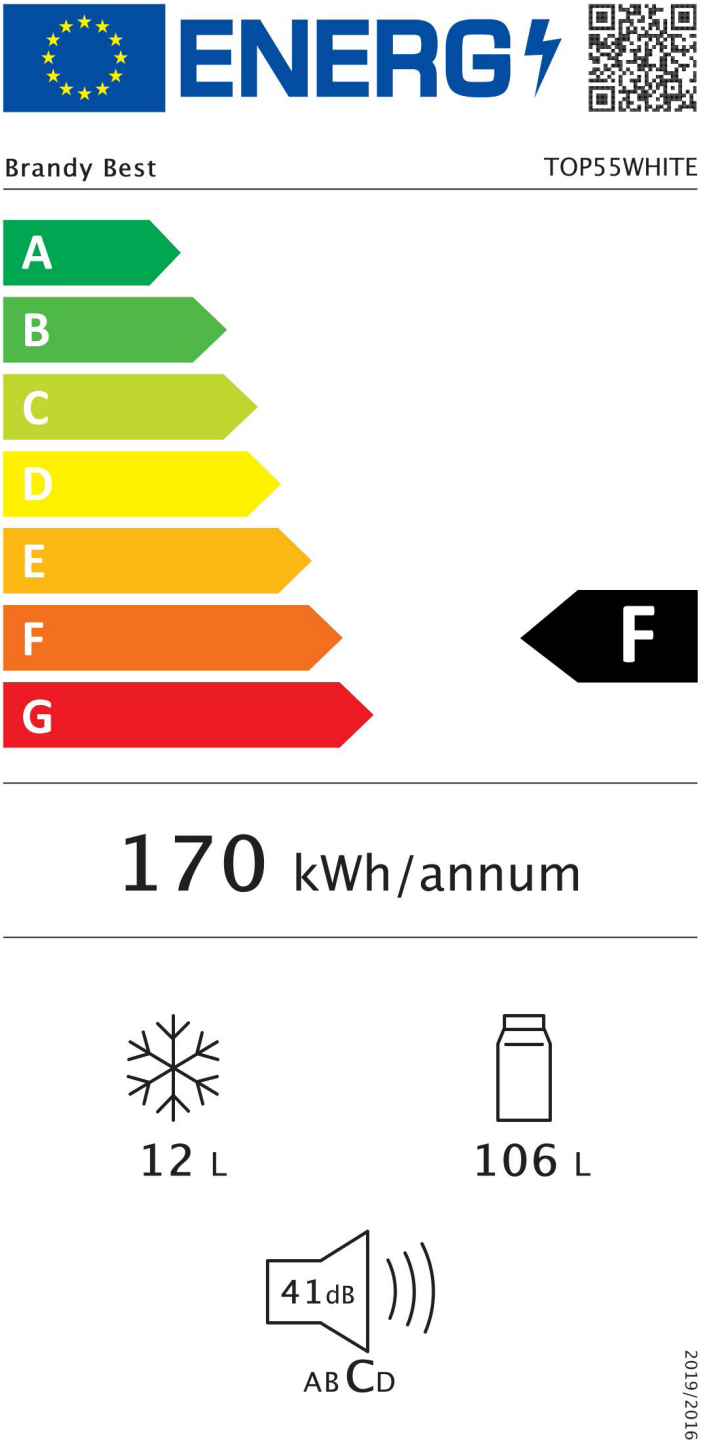

Sécurité

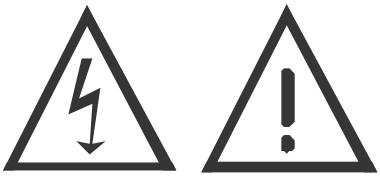

Attention!

Il est dangereux pour toute personne, (autre qu'un technicien qualifié) de démonter ou de tenter une réparation qui implique le démontage des panneaux de carrosserie ou de protection.

Risque de chocs électriques.

Mise au rebut

- Cet appareil comporte le symbole DEEE (Déchet d'Equipement Electrique et Electronique) signifiant qu'en fin de vie, il ne doit pas être jeté aux déchets ménagers, mais déposé au centre de tri de la localité. La valorisation des déchets permet de contribuer à préserver notre environnement.

Protection de l'environnement – DIRECTIVE 2012/19/EU

Afin de préserver notre environnement et notre santé, l'élimination en fin de vie des appareils électriques et électroniques doit se faire selon des règles bien précises et nécessite l'implication de chacun, qu'il soit fournisseur ou utilisateur.

C'est pour cette raison que votre appareil, tel que le signale le symbole apposé sur sa plaque signalétique ou sur l'emballage, ne doit en aucun cas être jeté dans une poubelle publique ou privée destinée aux ordures ménagères. L'utilisateur a le droit de déposer l'appareil dans des lieux publics de collecte procédant à un tri sélectif des déchets pour être soit recyclé, soit réutilisé pour d'autres applications conformément à la directive.

HORUS sarl
P.A. Ravennes-les-Francs
1 rue de Haarlem
59200 Tourcoing - France
relation@brandybest.com
www.brandybest.com

Fabriqué en R.P.C

Brandy Best

Designer of solutions
for "**tiny**" places...

TOP55

Operation Manual

Before installing or first usage of this appliance, attentively read this notice.
Conserve it carefull after reading.

www.brandybest.com

English

Security measures 3
About your device 7
Installation 7
Place 7
Positioning 8
Leveling the refrigerator 8
Installing the temperature indicator 8
Cleaning before use 8
Before connecting, you should: 9
Before connecting: 9
Getting Started 9
Getting started with your refrigerator 9
Adjusting the temperature 9
Replacing the light bulb 10
Checking the temperature in the coldest zone 11
Tips for storing food : 11
Changing the reversible door 12
Cleaning 13
Maintenance 14
In case of anomalies 14
Advice to reduce your energy consumption 16
Defrosting 16
Technical specifications 17
Electrical diagram 17
Energetic Label 18
Safety 19
Scrapping 19
Environmental protection - DIRECTIVE 2012/19 / EU 19

Security measures

This device is very simple to use. However, we advise you to read this manual carefully as it contains important safety information and cleaning instructions. This device is intended for home use only. Any other use is excluded.
The manufacturer declines all responsibility for injury to persons or property damage due to non-observance of the maintenance instructions and improper use of the device. After removing the packaging from the various parts of the device, check that it is in perfect condition. If you are in doubt about this, do not use the appliance and contact the seller or a qualified technician. Also ensure that different types of packaging (cardboard, plastic bags, polystyrene, tape, ties, etc.) are out of reach of children, these elements carry a potential risk. Before using the appliance, check that the current in your area corresponds to that indicated on the rating plate.
When using this unit, please follow the following safety guidelines:

CAUTION : To reduce the risk of fire, electric shock or injury, always follow the following important safety instructions when using an electrical appliance.

• Before using this appliance, read the instructions for careful use. Keep this manual carefully.
• This appliance can be used by children aged from 8 years and above and persons with reduced physical, sensory or mental capabilities or lack of experience and knowledge if they have been given supervision or instruction concerning use of the appliance in a safe way and understand the hazards involved. Children shall not play with the appliance. Cleaning and user maintenance shall not be made by children without supervision.
• Do not leave the device unattended while it is plugged in. Remove the plug when not in use or when cleaning.
• Check the status of your device regularly. Do not use the appliance if it is damaged.
• Do not use the appliance if it has been dropped, damaged, left outdoors, or dropped into water.

WARNING: When positioning the appliance, ensure the supply cord is not trapped or damaged.
• Never immerse this appliance in water or any other liquid.
• Do not pull or carry the unit by the power cord, use the cord as

a handle, pinch the cord in the door, or pull it along sharp edges or corners.
• Do not place the unit on the power cord. Do not allow the cord to wrap or tangle in any way. Keep the cord away from hot surfaces.
• Do not remove the plug by pulling on the cord. To remove the plug, take the plug in hand and carefully pull it out of the wall socket.
• Do not handle the device or the plug with wet hands.
• Pay special attention to this device and follow all instructions given in the operating instructions.
• Use only an extension cord certified with the amperage current in your country. Certified extensions with lower amperage may overheat. Make sure that no one trips on the cord or plug.
• Keep this unit indoors and in a dry place.
• Keep the unit away from heat sources such as radiators to prevent deformation of plastic parts.
• Always unplug the power cord before cleaning the unit.
• If the power cord is damaged, it must be replaced by the manufacturer, its service center, or similarly qualified persons to avoid danger.
• All repairs must be carried out by the after-sales service or persons of similar qualification.
• Do not use accessories that are not recommended by the manufacturer. They could damage the device.
• This device is intended for home use only.
• Do not use this unit outdoors.
• Do not use the device near flammable materials.
• Do not use any accessories other than those supplied with the unit.
• The lamp inside the device is used to illuminate the interior. This lamp is not suitable for lighting a room.

• WARNING: Keep ventilation openings clear in the appliance enclosure or in the installation structure.

• WARNING: Do not use mechanical devices or other means to speed up the defrosting process other than those recommended by the manufacturer.

• WARNING: Do not use electrical appliances inside the food storage compartment unless they are of the type recommended by the manufacturer.

• Do not store explosive substances such as aerosols containing

flammable propellants in this device.
• It is imperative that your appliance is connected to an installation with a circuit breaker-protected electrical network and a suitable differential in accordance with the installation rules.
• The circuit of this product must be isolated.
• The voltage for this product should be 220-240V, 50Hz.
• Children aged from 3 to 8 years are allowed to load and unload refrigerating appliances.

To avoid contamination of food, please respect the following instructions:
• Opening the door for long periods can cause a significant increase of the temperature in the compartments of the appliance.
• Clean regularly surfaces that can come in contact with food and accessible drainage systems.
• Store raw meat and fish in suitable containers in the refrigerator, so that it is not in contact with or drip onto other food.
• If the refrigerating appliance is left empty for long periods, switch off, defrost, clean, dry, and leave the door open to prevent mould developing within the appliance.
• Clean water tanks if they have not been used for 48h; flush the water system connected to a water supply if water has not been drawn for 5 days.
• Two-star frozen-food compartments are suitable for storing pre-frozen food, storing or making ice-cream and making ice cubes.
• One-, two- and three-star compartments are not suitable for freezing of fresh food.

• WARNING: Do not damage the refrigerant circuit.

• WARNING: Do not locate multiple portable socket-outlet or portable power supplies at the rear of the appliance.

This appliance is intended to be used in household and similar applications such as
– staff kitchen areas in shops, offices and other working environments;
– farm houses and by clients in hotels, motels and other residential type environments;
– bed and breakfast type environments;
– catering and similar non-retail applications.

Regarding the method for replacing illuminating lamps, thanks to refer to the below paragraph of the manual.

For information on installation, handling, maintenance and dipo-sal of device,

WARNING : Risk of fire / flammable materials

About your device

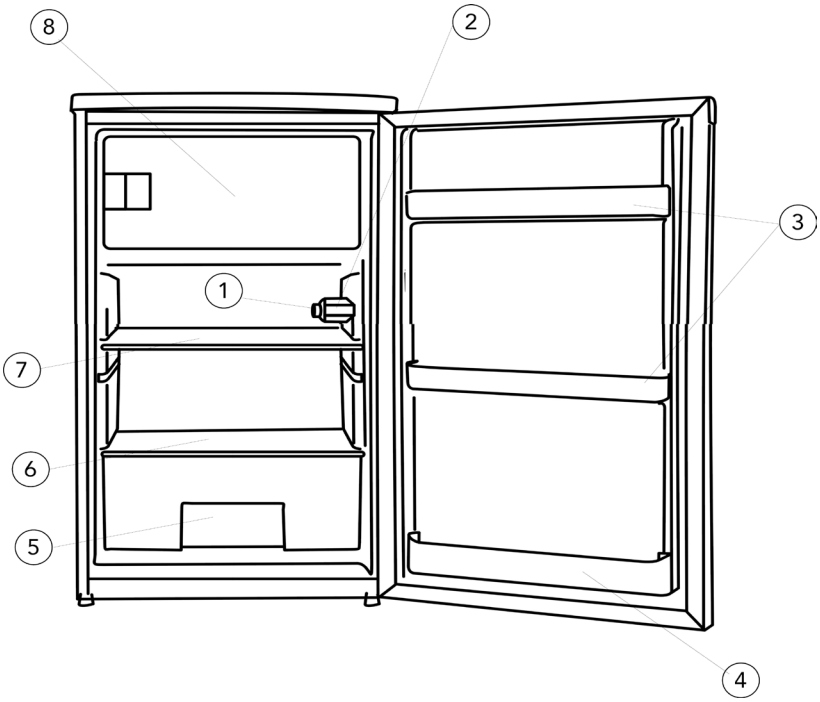

1- Temperature adjustment	5- Crisper
2- Lamp	6- Vegetable glass shelve
3- door rack	7- Adjustable glass shelve
4- Bottle rack	8- Freezer compartment

Before Use
Please read these instructions carefully before using your refrigerator. It is intended for domestic use and to be installed indoors.

Installation

Place

When choosing the location of your refrigerator, you must ensure that the floor is flat and firm, and that the room is well ventilated with a temperature between 16 and 32 ° C. Avoid installing it near a heat source, such as a stove, boiler or radiator, etc. Also avoid places subject to direct sunlight.
If you place your refrigerator in an annex or garage, make sure the area is not wet as condensation may appear on it.
Your device must be installed so that there is a free space of 10cm at the back and 2cm on each side.
The refrigerator door is reversible and can open to the right or left, depending on the location chosen.
Never cover the device with a sheet or blanket.

Positioning

Position the device in front of the desired location and gently slide it to its position.

Two people are needed to move the device.

Leveling the refrigerator

Once the unit is in its final place, be sure to level it. For this, the adjustment can be done using the two adjustment feet at the front of the unit.

If it is not level, the alignment of doors and magnetic joints will be affected.

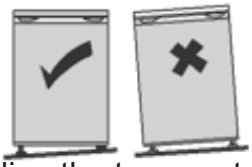

Installing the temperature indicator

To help you adjust your refrigerator, it is equipped with a temperature indicator that will control the average temperature in the coldest area.

To install the temperature indicator, please observe the indications according to the diagrams below.

WARNING: this indicator is intended to work only with your refrigerator, be careful not to use it in another refrigerator (indeed, the colder zone is not identical), or for any other use.

TEMPERATURE INDICATOR: THE MOST COLD AREA OF YOUR REFRIGERATOR.
To properly position the temperature indicator (OK) + the cold zone indicator (this new sticker combines both), make sure that the surface of the wall is perfectly clean and dry.

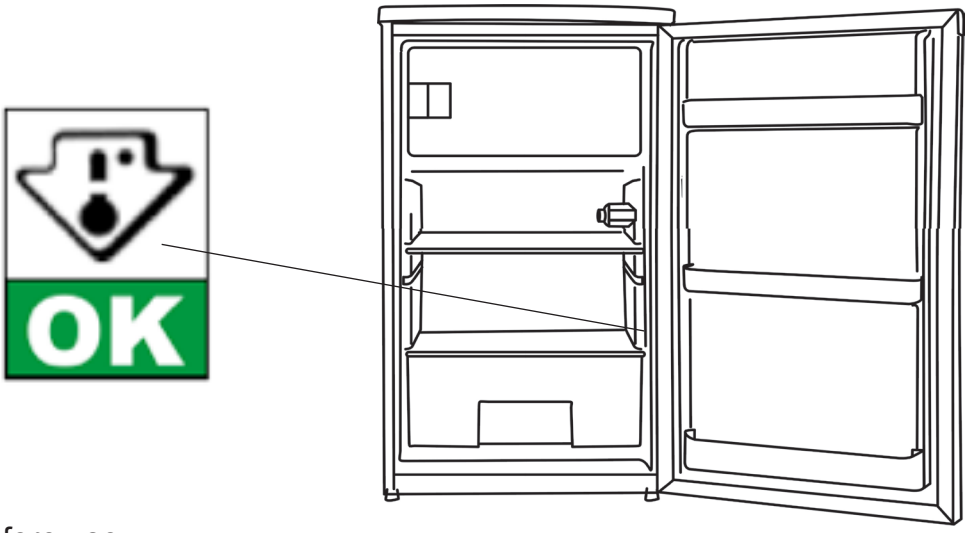

Cleaning before use

Wipe the inside of the unit with a mild solution of baking soda. Then rinse with warm water using a sponge or cloth previously wrung out. Wipe the unit completely until no water is left before replacing the shelves and drawers. You can clean the outside with mild soap

Before connecting, you should:

Make sure the plug is compatible with the power cord of the device. If this is not the case, contact a specialist technician for assistance..

CAUTION: THIS APPLIANCE MUST BE EARTHED

Before connecting:

DO NOT CONNECT THE REFRIGERATOR AFTER MOVING IT, LEAVE IT FOR MINIMUM 24 HOURS. The coolant indeed needs to remain at rest before the first ignition.

Before placing food in your refrigerator, let it run for 24 hours to ensure proper operation and to help it reach the correct temperature.

Getting Started

Before placing drinks in your appliance, leave it on for 24 hours to ensure that it is working properly and to allow it to reach the correct temperature.

Getting started with your refrigerator

1. Before connecting the refrigerator, check that the thermostat is in position 0. It is located on the right inside the appliance.

2. Then turn the thermostat knob to the desired position. Be aware that the higher the number, the colder the temperature inside the refrigerator.

3. Wait 24 hours before placing food in the refrigerator, so that the refrigerator goes down to the chosen temperature.

NOTE: Do not store flammable gases or liquids in the unit.

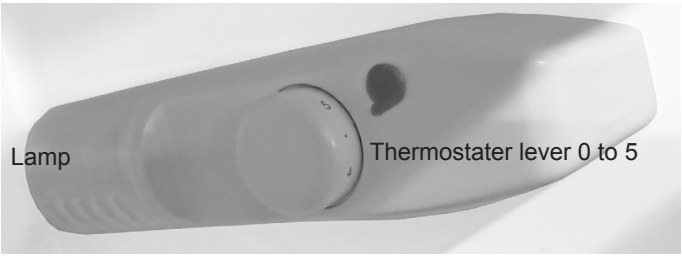

Adjusting the temperature

The temperature inside your refrigerator is controlled by the thermostat. There are 5 positions.
Position 5 makes the refrigerator cooler.
Position 1 makes it less cold and position 0 is to turn it off.
The recommended position for the device is between position 1 and 4 depending on the environment.
The refrigerator may not operate at the correct temperature if it is in a particularly hot or cold room or if you open the doors too often.

Replacing the light bulb

If the internal light does not work any more, disconnect then reconnect at once the device. If the light does not still work, verify if the light bulb is correctly screwed. If the light does not still work, verify if the light bulb is correctly screwed. If in spite of these tests, there is no light, it is necessary to change the bulb. Use a 220-240V ~, MAX 10W light bulb.

- Disconnect the appliance
- Open the light cover (1)
- Unscrew the defective light bulb
- Screw the new light bulb clockwise

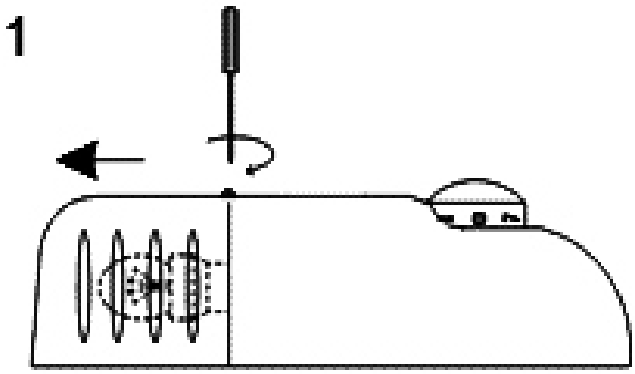

Checking the temperature in the coldest zone

Thanks to the temperature indicator, you can regularly check that the temperature of the coldest zone is correct. Indeed, the temperature inside the refrigerator is a function of several factors such as the ambient temperature of the room, the amount of food stored, the frequency of opening the door. Take these factors into consideration when setting the device. When the indicator reads «OK», it means that your thermostat is set correctly, and that the indoor temperature is correct.
If the color of the indicator is white, it means that the temperature is too high, it is necessary in this case to increase the setting of the thermostat and wait 12 hours to perform a new visual check of the indicator. After loading or opening the door, the indicator may turn white after a few moments.

Whenever you change the thermostat, wait for the temperature inside the device to stabilize before proceeding to a new setting if necessary. Only change the position of the thermostat gradually and wait at least 12 hours before making a new check and a possible change.

NOTES: After loading the appliance with fresh food or after repeated opening (or extended opening) of the door, it is normal that the word «OK» does not appear in the temperature indicator. Wait at least 12 hours before readjusting the thermostat.

Tips for storing food :

Taking care of meat and fish

Cooked meats should always be stored on a shelf above raw meats to prevent bacterial transfer. Keep the raw meats in a dish large enough to catch the juice and cover it with film

Leave space around the food, this will allow cold air to circulate in the refrigerator. Wrap the food, to prevent the transfer of flavors and its drying out, the foods must always be packed separately. Fruits and vegetables do not need to be wrapped. Allow the pre-cooked food to cool properly before placing it in the refrigerator.

Close the door to prevent cold air from escaping, limit the number of times you open the door. When you return from shopping, sort the foods you will put in your refrigerator while the door is closed.

NOTE: Do not store flammable gases or liquids in the unit.

Changing the reversible door

The door can be opened from left to right or from right to left. For this it is possible to change the opening direction by changing the side hinges.

IMPORTANT: When dismantling the door elements, it is essential to keep all the elements or accessories as they will be needed for reassembly and opening in the opposite direction.

1. Remove the screw cover on the refrigerator top and the screws,then remove the top cover.

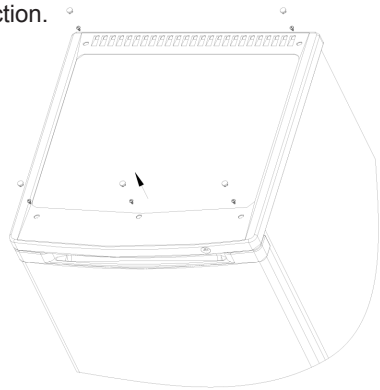

2. Turn over the top cover,remove the screws.Fetch the hinge from the left side of the top cover,and use the screws to assemble the hinge into the right side of the top cover.

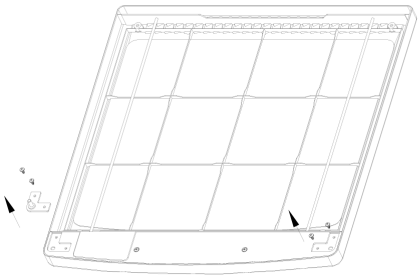

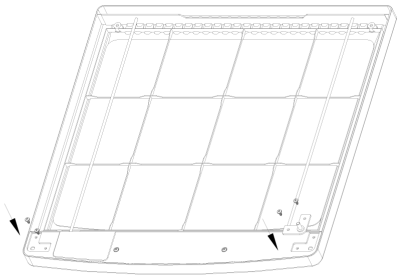

3. Remove the door.Take out the sleeve from the top of left door,and plug from top of right door.Then put the sleeve into the top of right door and plug into the top of the left door.

4. Remove the adjustable foot from the bottom of the unit.Remove the screws,and the hinge from left and remove the front foot from left.

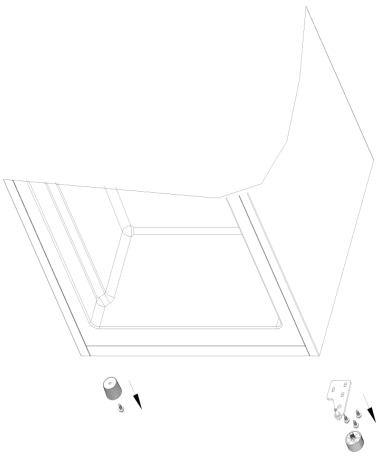

5. Remove the nut of the lower hinge,remove the spring and pin.Then turn over the lower hinge.Using the nut and spring to fix the pin.

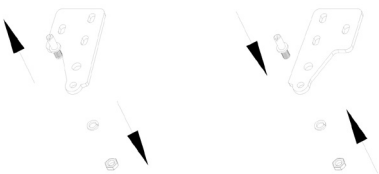

5. Using the screws to assemble the lower hinge at the right.,assemble the adjustable foot.Using the screws to assemble the front foot at the left.

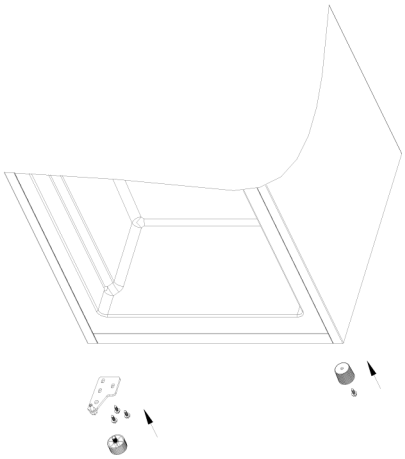

7. Assemble the door and top cover.Fix the top cover by screws and fix the screw cover.

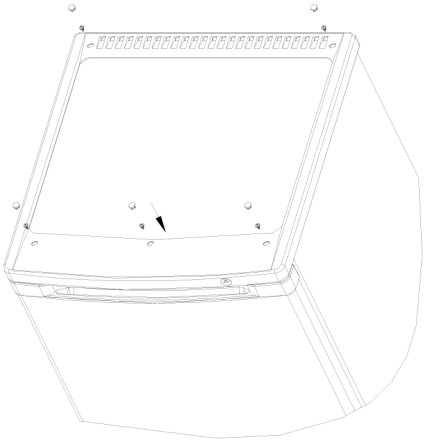

Cleaning

The appliance must be cleaned and maintained regularly. When servicing, check that the plug is removed.

Cleaning the outside of the machine:
You can use soap to clean the outside of the machine. However, make sure the door is securely closed to prevent contact between the product and the gasket or inside the unit. You can also just use a damp cloth.

Cleaning the inside of the device:
You can clean the inside of your device with a mild solution of baking soda. Then rinse with hot water using a sponge to wring. Then wipe to remove any moisture.

Pay attention to the maintenance of the rubber gaskets on the doors. They must always be clean to avoid mold.

NOTE: Do not use thinner, gasoline, alcohol, kerosene, abrasive detergent, washing powder, acid, chemical, etc. so as not to damage the plastics. It is forbidden to spray the device directly with water. This would cause rust.

Maintenance

- If the power cable is damaged, it must be replaced by the manufacturer, its after-sales service or qualified persons.

- Do not place your appliance near a heat source (eg radiator). Also avoid direct sunlight on the device.

- Caution - Do not cover or block the ventilation or grilles of your appliance.

Service: Repair and maintenance of the appliance must be done by an authorized and expert technician.

In case of anomalies

Types of faults	Suggested solutions
Your device does not work	Check that your device is turned on. Check that the power is not turned off and the socket you have chosen to connect your device works well (connect another device to test it for example). Check the fuse of your electrical circuit. Check that the voltage is correct for the operation of the product. Check that your power outlet is in perfect condition, and that it is not broken and well connected.
The temperature inside your refrigerator is not cold enough	Check that the thermostat is not set too high. Limit door openings and closures. Do not overfill your appliance as it will take a long time for the temperature to stabilize at its initial value. Check that your device is not placed in an environment beyond its limits. Make sure the door is closed properly. Check that your door seal is not damaged. Make sure your device is not confined to a closed space and that there is good air circulation around it.
The temperature inside your refrigerator is too cold	Check that the thermostat is not set too low. The lowest position on your thermostat is only for warming up your appliance when you load your appliance with food or when you turn it on. It should not be put in more than 2 hours after. (Otherwise the temperature may drop below 0 ° C and the compressor will run continuously).
There is moisture inside and outside the unit.	Atmospheric conditions can cause condensation around and in the appliance Hot food placed in the refrigerator without cooling may cause condensation on the cold wall and cause frost Limit unintended door openings and closures.

Types of Anormalities	Suggested Solutions
You notice an odor inside your appliance	Check that the food is well packaged. Check that there are no expired foods. If so, remove them. Check that the shelves and drawers are not soiled with any liquids (milk, blood, water ..) Clean the interior of your appliance regularly.
The door does not close properly	Check that nothing obstructs its closing. Check that the shelves and the bins of the interior door are well placed or adjusted. Check that the door seal is not deformed. Check that the device is level.
You hear noises from your device	Make sure your device is stable. Check that the device is not completely against another device or wall. Your device may make cascading or flowing noises, this is the gas flowing through the cooling system. This is the normal sound generated by the operation of the product. Also during the cold cycles the compressor generates a purr during its operation. When cooling the product, crackling noises can occur due to the contraction of materials, these are normal.
The door will not open	If the door has just been opened, leave it for a few minutes so that the air pressure is equalized before trying again.
The compressor runs continuously	Check that the thermostat is not set too low. Check that the door is closed, that nothing is obstructing it. Check that the door seal is not damaged, misplaced or dirty. Check that you have not overloaded your refrigerator with hot products or that have not completely cooled. Check that your device is not placed in an environment higher than 30 ° C
Your device generates heat	The back of your refrigerator may be hot, this is due to the heat transfer when the compressor is running (to make cold, it must produce hot).

Advice to reduce your energy consumption

Make sure the unit is not near a heat source.

Place the unit in a dry, well-ventilated area that is not in direct contact with sunlight.

It is always recommended to wrap food before storing it in the refrigerator.
Food and hot drinks must first be cooled to room temperature before being placed in the refrigerator.

Be sure to keep a minimum gap between different products when storing them in the refrigerator to allow good air circulation.

A prolonged or too frequent opening of the door may cause a rise in the temperature inside the refrigerator. Therefore, the door must be closed directly after use.

Make sure that the door gasket is correctly positioned and make sure that the ventilation openings of the appliance are not obstructed.

Do not let frozen foods thaw at room temperature. You can defrost foods by placing them in the refrigerator so thawing is gradual.

Be careful not to thaw food on top of other foods.
If the ice layer gets too thick, it may affect the performance of the refrigerator.

When the thickness of the ice layer is greater than 5mm, the appliance must be thawed.

The arrangement of the different compartments, shelves and door shelves are already in the optimal position.

Defrosting

When the refrigerator working for a long time, the inner surface of the freezer will be covered with a layer of hoarfrost.

It may raise the electricity consumption and decrease the effect of refrigeration. Then you should defrost your freezer once a month.

When defrosting, cut off the power, open the door and move frozen foods to a cool place.

Use a plastic spatula to remove the hoarfrost.

Then remove the hoarfrost so unstuck and wipe the inside of your freezer with a sweet and dry cloth.

Notes: Never use metal tools to defrost your freezer because it could damage it.

Technical specifications

Model	TOP55WHITE
Rated voltage (V)	220 - 240
Rated frequency (Hz)	50
Rated current (A)	0,8
Energy class	F
Total net capacity (litre)	118
Net refrigerator capacity (litre)	106
Net freezer capacity (litre)	12
Net weight (kg)	28
Decibel level (dB)	41
Energy consumption (kWh/year)	170
Lamp power (W)	10
Climatic category	N,ST
Product category	1
Net dimensions (cm) (HxLxB)	86x54.5x58.5
Blowing gas	C5H10
Coolant	R600a (26g)

* Depending on the series and country of distribution, the manufacturer reserves the right to modify certain characteristics

Electrical diagram

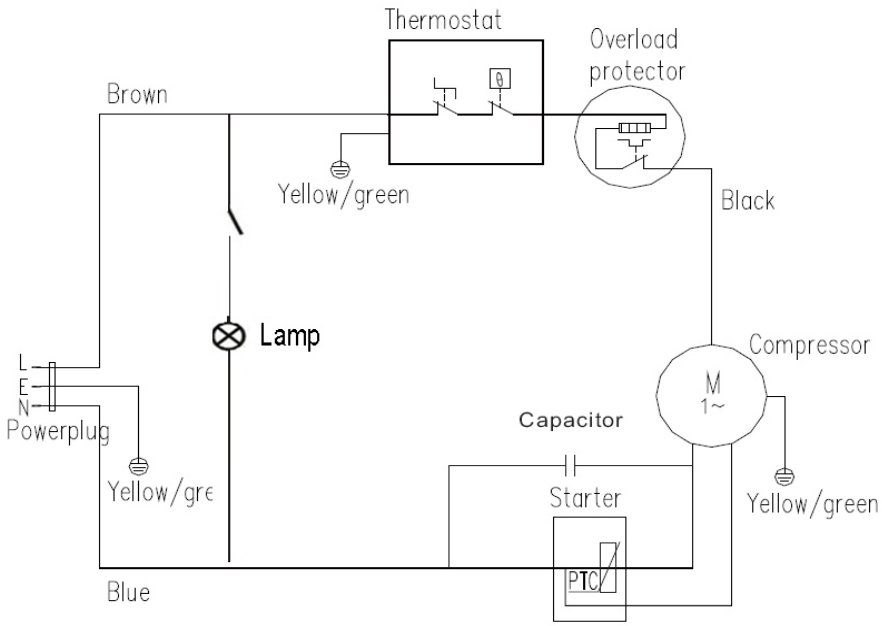

C* : The capacitor is optional according to different compressor model

Energetic Label

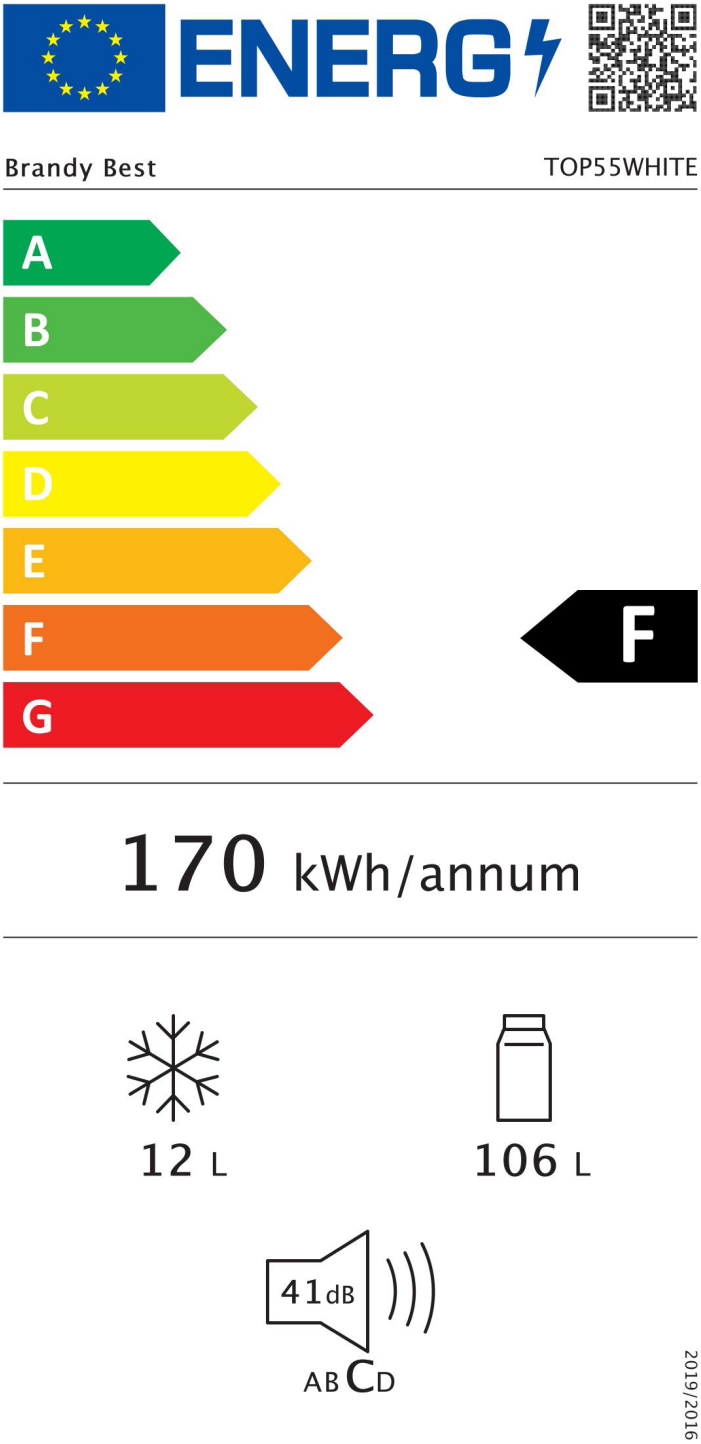

Safety

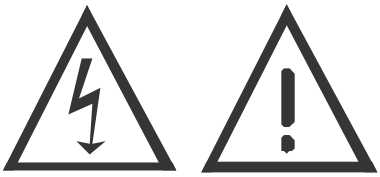

Warning!

It is dangerous for anyone (other than a qualified technician) to dismantle or attempt a repair that involves disassembly of the body or guard panels.

Risk of electric shock.

Scrapping

- This appliance has the WEEE symbol (Waste Electrical and Electronic Equipment) meaning that, at the end of its life, it must not be disposed of in the household waste, but deposited in the local sorting center. The recovery of waste helps to preserve our environment.

Environmental protection - DIRECTIVE 2012/19 / EU

In order to preserve our environment and our health, disposal at the end of life of electrical and electronic devices must be done according to specific rules and requires the involvement of everyone, whether supplier or user.

It is for this reason that your appliance, as indicated by the symbol on its nameplate or on the packaging, must never be thrown in a public or private garbage can for garbage. The user has the right to deposit the device in public collection places that selectively sort the waste to be recycled or reused for other applications in accordance with the directive.

Symbol ISO 7010 W021
Taking care to avoid causing a fire by igniting flammable material

HORUS sarl
P.A. Ravennes-les-Francs
1 rue de Haarlem
59200 Tourcoing - France
relation@brandybest.com
www.brandybest.com

Made in R.P.C